情報配線システム盤

**住宅内で使用する情報機器を
すべて収納、メンテナンスも簡単**

**無線機器から、光TV用機器まで
納めることのできる大容量の
情報配線システム盤**

特徴1 無線電波をさまたげない、樹脂製キャビネット

本体、扉及び内部パネルは、無線電波をさまたげない樹脂、木板で構成され、あらゆる無線機器にも対応しています。

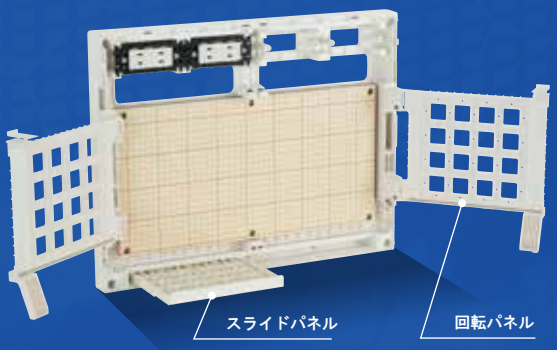

特徴2 機器取付回転パネルとスライドパネルでメンテナンスが簡単

機器取付用の木板に加え、機器メンテナンスが容易にできる回転パネルの採用、同時に配線の形態にあわせ左右に固定ができるスライドパネルを搭載。パネルの取り外しも簡単で多種多様の機器取付ができます。

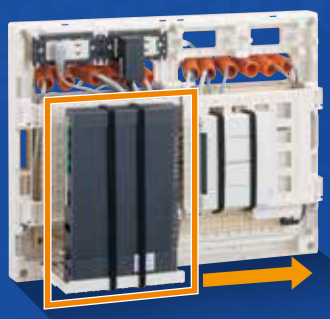

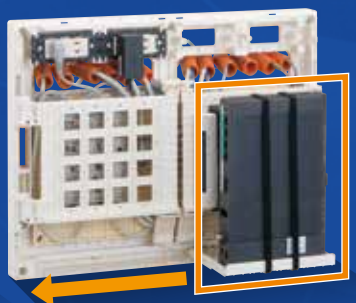

特徴3 電源コンセント専用スペースを設け配線作業を軽減

従来、機器取付スペースに取り付けられる電源コンセントを上部専用スペースに設置。
機器取付スペースを確保する事で、機器の取り付け、配線もストレスなく簡単にできます。

特徴4 大型情報機器も収納できる大容量サイズ

大型情報機器も収納できるようキャビネットを大型化、各種パネルでフレキシブルに各種情報機器を収めることができます。

機器収納例

搭載機器例

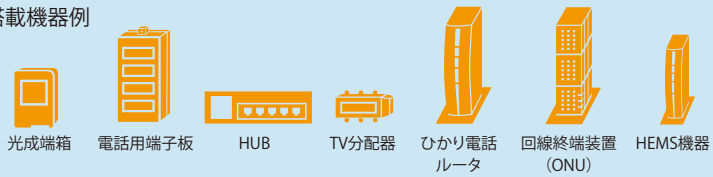

河村電器産業株式会社

品種一覧 基本仕様：材質 PS（ホワイト マンセル6.2Y9.1/06（近似）

■マンション・戸建住宅向け

キャビネット寸法(mm) タテ	ヨコ	フカサ	品　番	標準価格(円)	機器用コンセント	取付基板	※有効フカサ(mm) 1段	2段	3段	重量(kg)
400	520	190	IWS 4052-19C	20,200	2口×2	1段)木製基板板厚(12mm) 2段)回転パネル、3段)スライドパネル(1枚)	47	108	90	5.8
400	670	190	IWS 4067-19C	23,600	2口×2					6.9

※有効フカサは、機器取付がない状態の寸法です。マジックテープ(1m×3本)が、付属されています。

■事業者向け

キャビネット寸法(mm) タテ	ヨコ	フカサ	品　番	標準価格(円)	機器用コンセント	取付基板	有効フカサ(mm)	重量(kg)
400	520	190	BWS 4052-19	17,300	—	木製基板(板厚12mm)	161	5.1
400	670	190	BWS 4067-19	20,000	—			6.2

■オプション

品　名	品　番	標準価格(円)	備　考
マグネット用取付けパネル	WSP-MP1	3,080	HUBなどマグネット取付タイプ機器に対応
スライドパネル	WSP-KP3	2,730	平置機器取付用パネル
マジックテープ	WSP-MB3	3,410	1m×3本

外形図

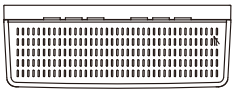

IWS 4052-19C

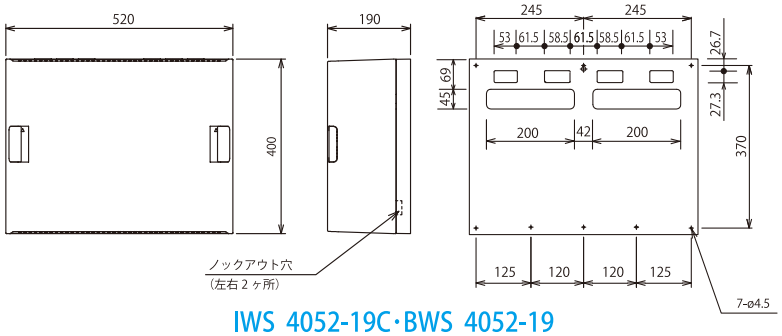

IWS 4052-19C・BWS 4052-19

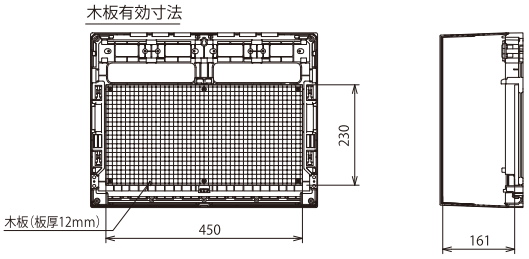

BWS 4052-19

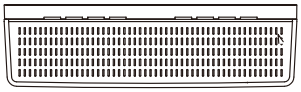

IWS 4067-19C

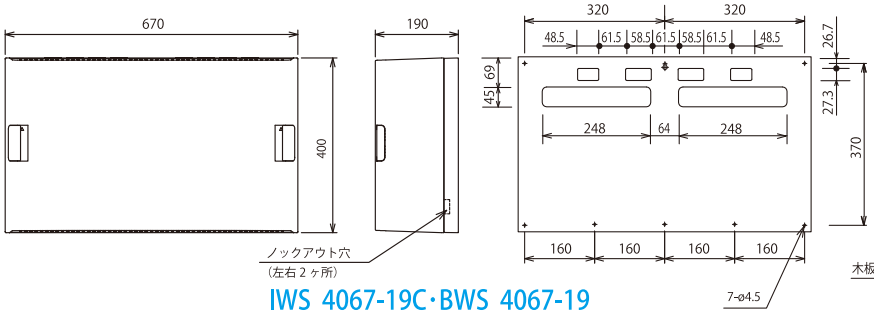

IWS 4067-19C・BWS 4067-19

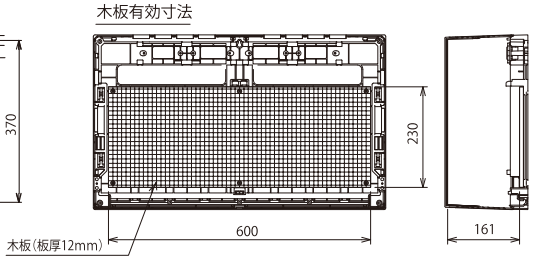

BWS 4067-19

※スライドパネルと回転パネルの機器取付スペースは共通となっています。どちらかに機器を搭載すると片方のパネルには機器が搭載できない場合があります。

●仕様及び外観等は予告なく変更する場合があります。

カタログ記載内容:2022年10月現在

ご用命は

JSA QMS・EMS JIS Q 9001（JSAQ 096） JIS Q 14001（JSAE 173）
JA3 MS CM001

ISO14001は暁地区、本地地区、水俣地区、つくば地区、大崎地区、札幌地区での登録です。

河村電器産業株式会社

本社　愛知県瀬戸市暁町3-86 〒489-8611

https://www.kawamura.co.jp/

全国拠点のお問い合わせ先は
右の2次元コードからご確認ください。
（公式Webサイトにアクセスします）