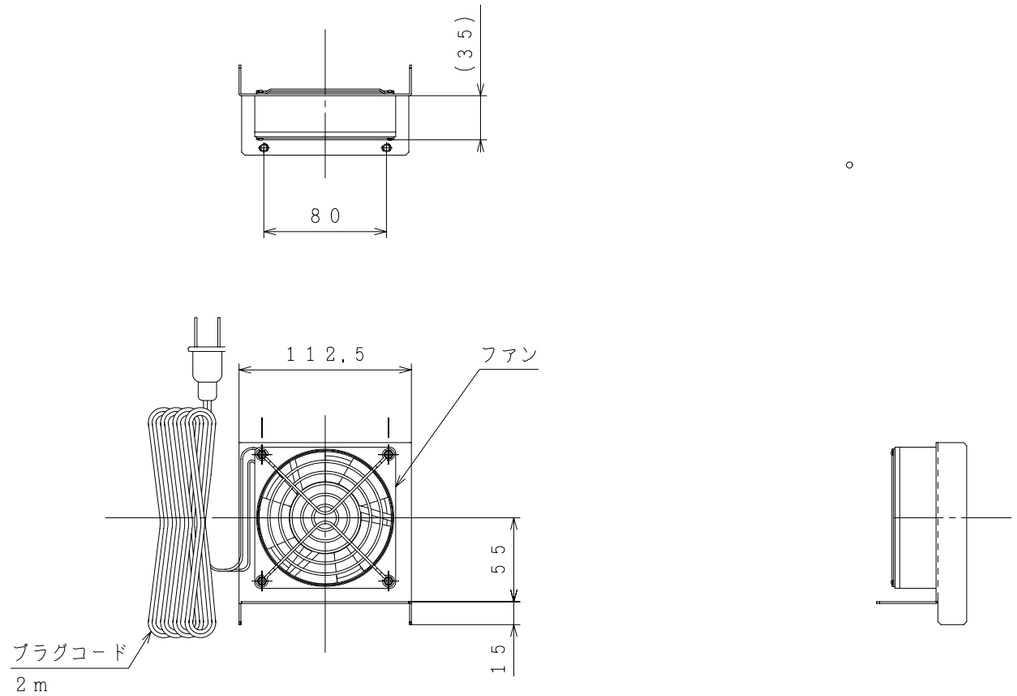

結線図

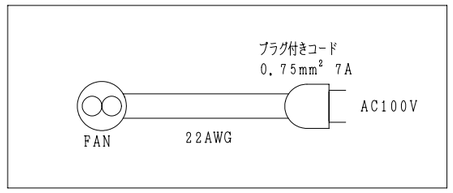

ファン仕様

定格電圧 (V)	周波数 (Hz)	定格入力 (W)	最大風量 (m^3/min)	最大静圧 (mmH_2O)	回転数 (r/min)	定格電流 (A)	騒音 (dB)
100	50	7.0	0.70	2.5	2000	0.084	28.0
	60	6.0	0.85	3.2	2300	0.073	30.0

記事	型式 HUB BOX用	処理 焼付塗装 N−8 半ツヤ			製図日 2002年 8月 2日	承認 桑原	検図 信田	設計 吉川	製図 吉川	名称 換気ファン（側面取付タイプ）	数量 セット
	品番 HBT942S										
	材質 SPHC t1.2mm										
					河村電器産業株式会社					図番 HBTNZ−002−00	
		尺度 NTS	単位 mm	第三角法							
										注番	