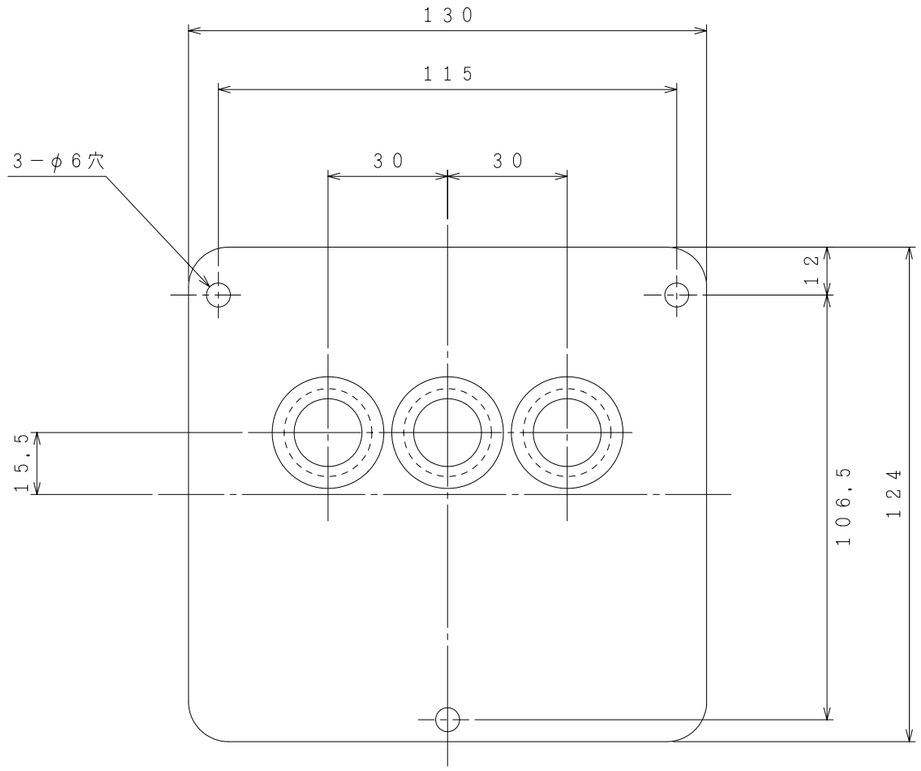

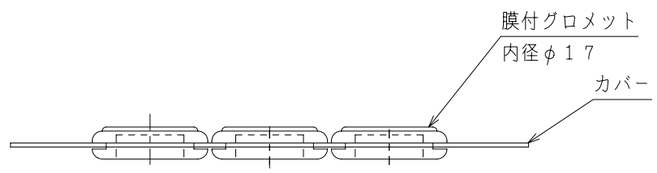

	品番　ＨＢＴ８１	処理		製図日	承認	検図	設計	製図	名称	数量
	材質／処理			２００２年　９月１７日	桑原	信田	村瀬	村瀬	ＨＢＴ８１ 入出線カバー	セット
	カバー：SPCC　t1.0　/N-8半ツヤ									
	膜付グロメット：合成ゴム　黒			河村電器産業株式会社					図番 ＨＢＴＮＺ－００５－００	
		尺度（Ａ３基準） ＮＴＳ	単位 ｍｍ	第三角法					注番	