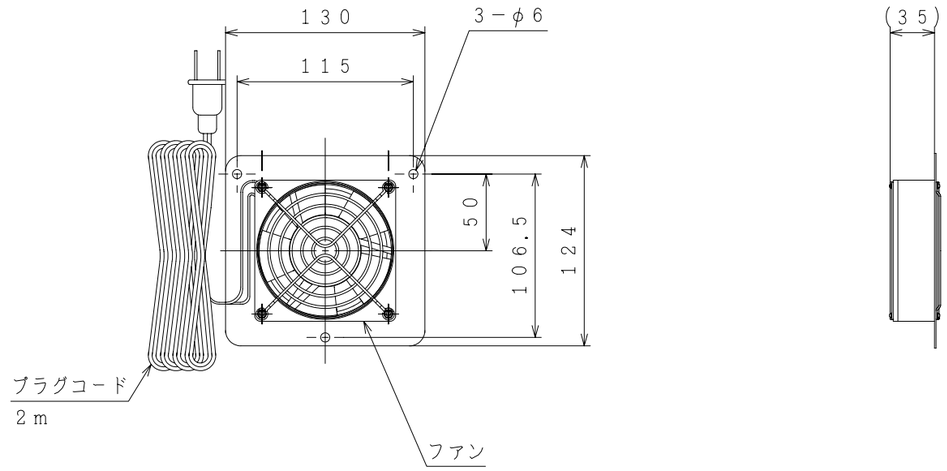


ファン仕様

| 定格電圧 (V) | 周波数 (Hz) | 定格入力 (W) | 最大風量 ($m^3$/min) | 最大静圧 ($mmH_2O$) | 回転数 (r/min) | 定格電流 (A) | 騒音 (dB) |
|---|---|---|---|---|---|---|---|
| 100 | 50 | 7.0 | 0.70 | 2.5 | 2000 | 0.084 | 28.0 |
| | 60 | 6.0 | 0.85 | 3.2 | 2300 | 0.073 | 30.0 |

結線図

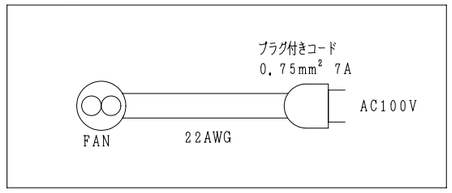


| | | | | | | | | | | |
|---|---|---|---|---|---|---|---|---|---|---|
| 記事 | 型式 HUB BOX用 | 処理 焼付塗装 N－8 半ツヤ | | | 製図日 2002年 8月 2日 | 承認 桑原 | 検図 信田 | 設計 吉川 | 製図 吉川 | 名称 換気ファン（天井取付タイプ） | 数量 セット |
| | 品番 HBT44－1 | | | | | | | | | | |
| | 材質 SPHC t1.0mm | | | | | | | | | | |
| | | 尺度 NTS | 単位 mm | 第三角法 | 河村電器産業株式会社 | | | | | 図番 HBTNZ－001－00 | |
| | | | | | | | | | | 注番 | |